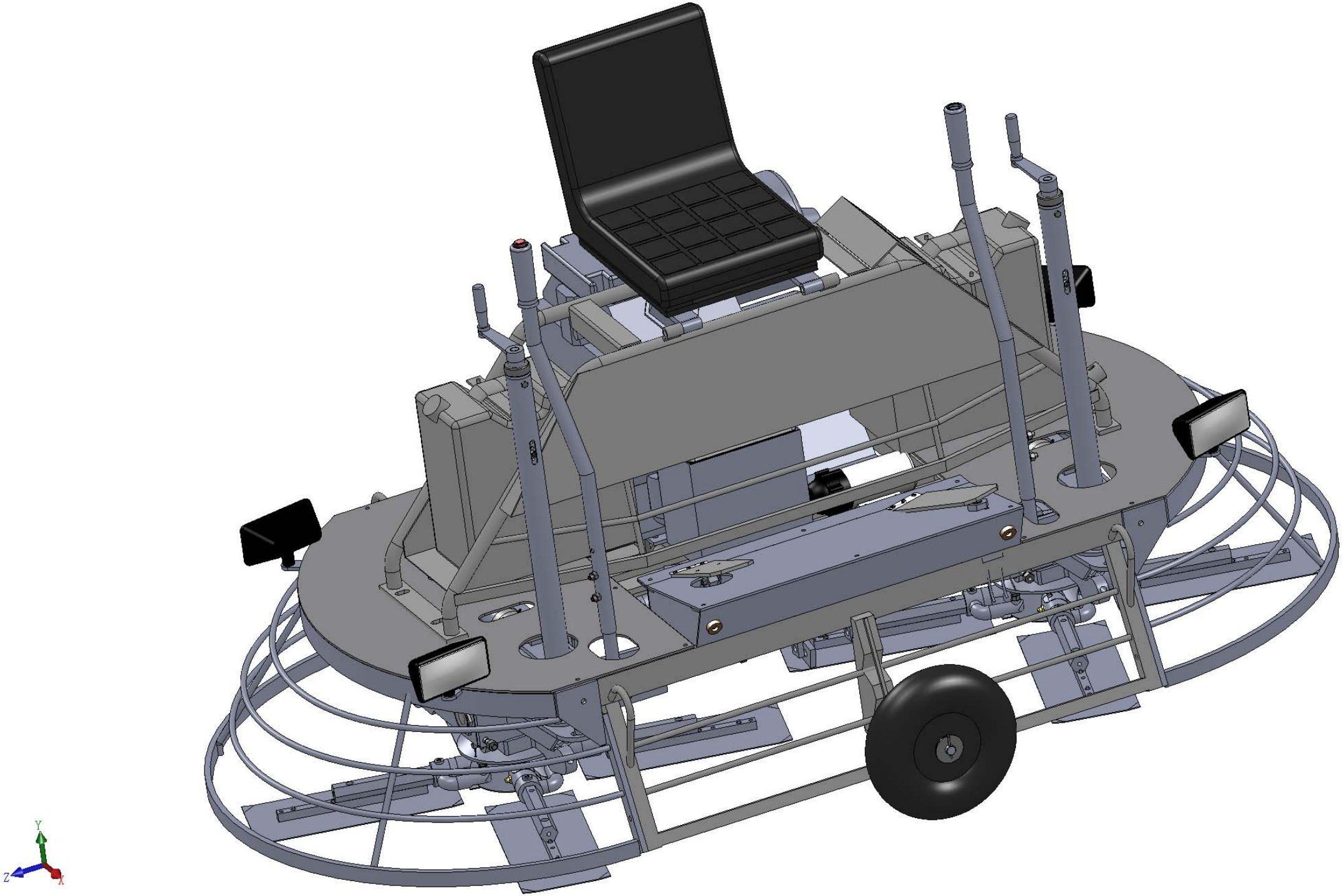
Y
Z
X

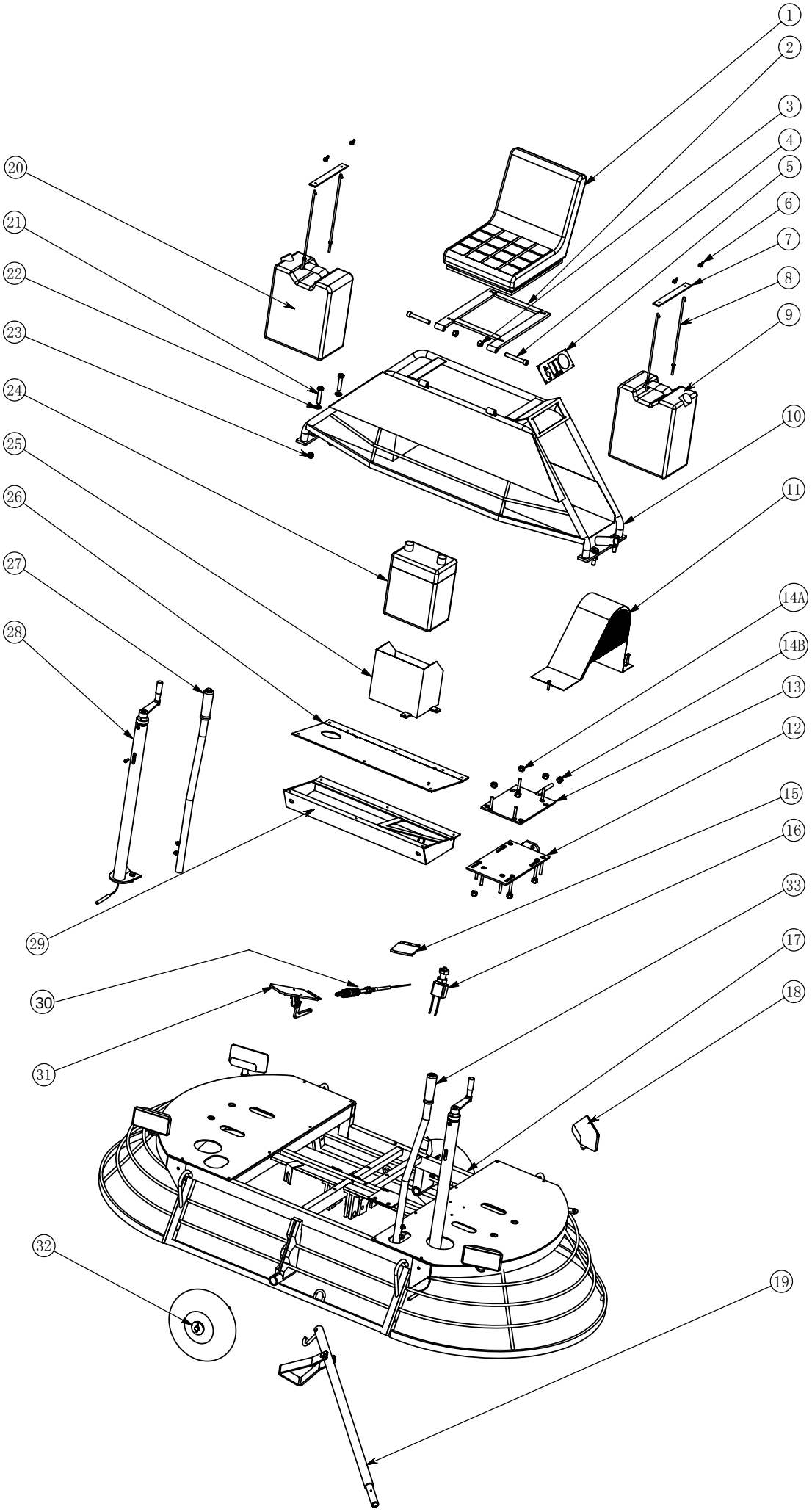
1
2
3
4
5
6
7
8
9
10
11
14A
14B
13
12
15
16
33
17
18
19
20
21
22
23
24
25
26
27
28
29
30
31
32

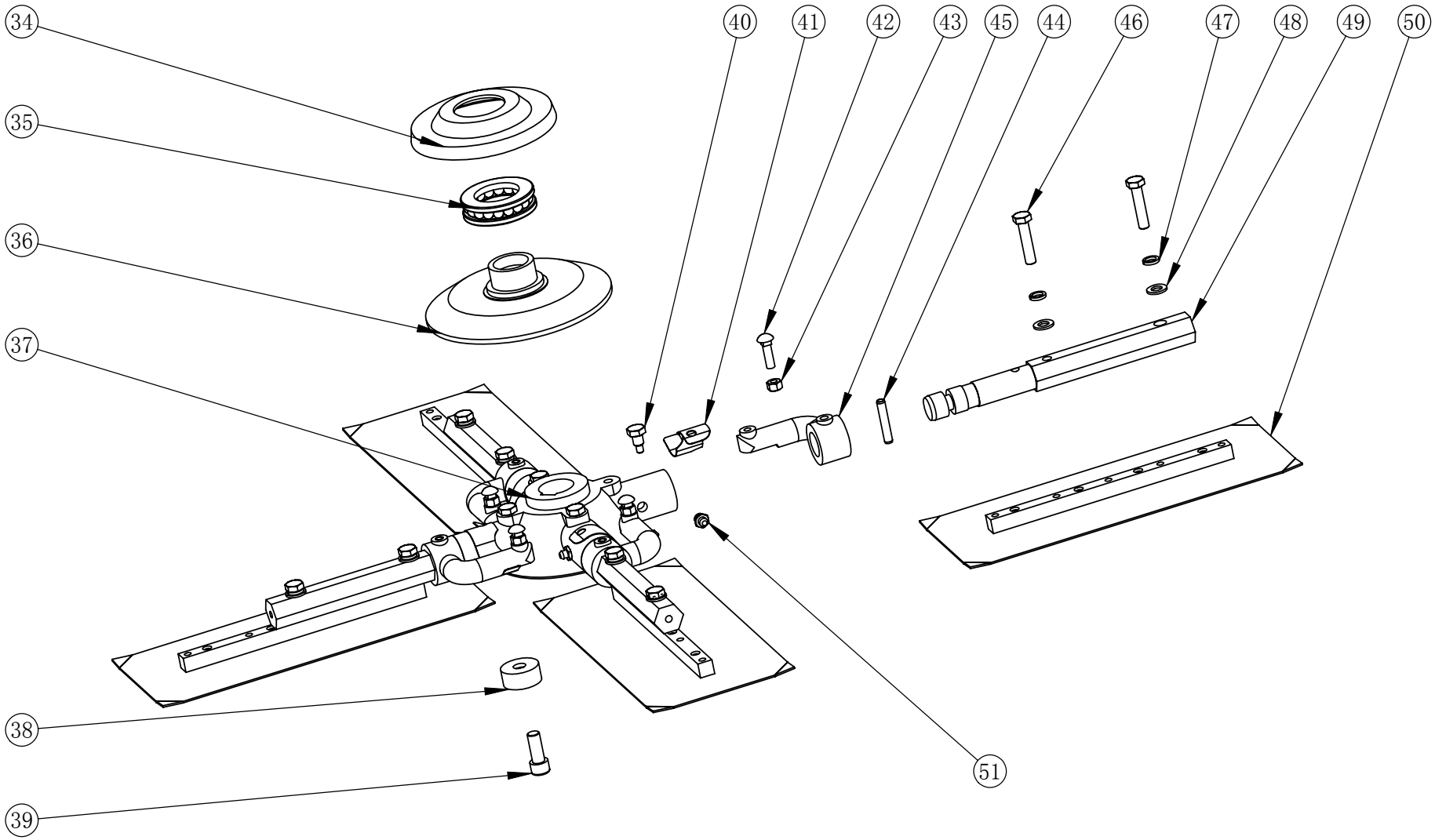
34
35
36
37
38
39
40
41
42
43
45
44
46
47
48
49
50
51

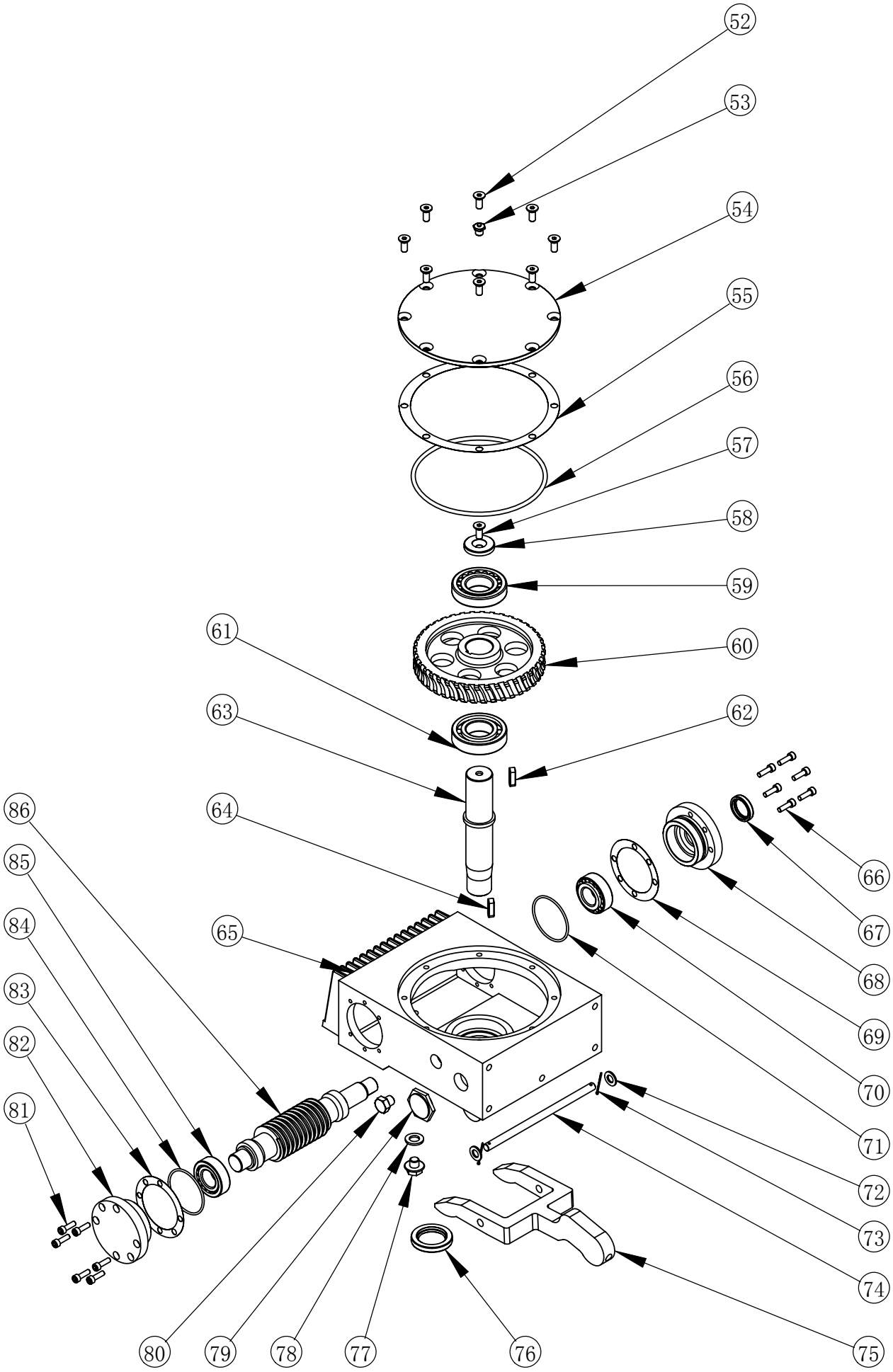
52
53
54
55
56
57
58
59
60
61
62
63
64
65
66
67
68
69
70
71
72
73
74
75
76
77
78
79
80
81
82
83
84
85
86

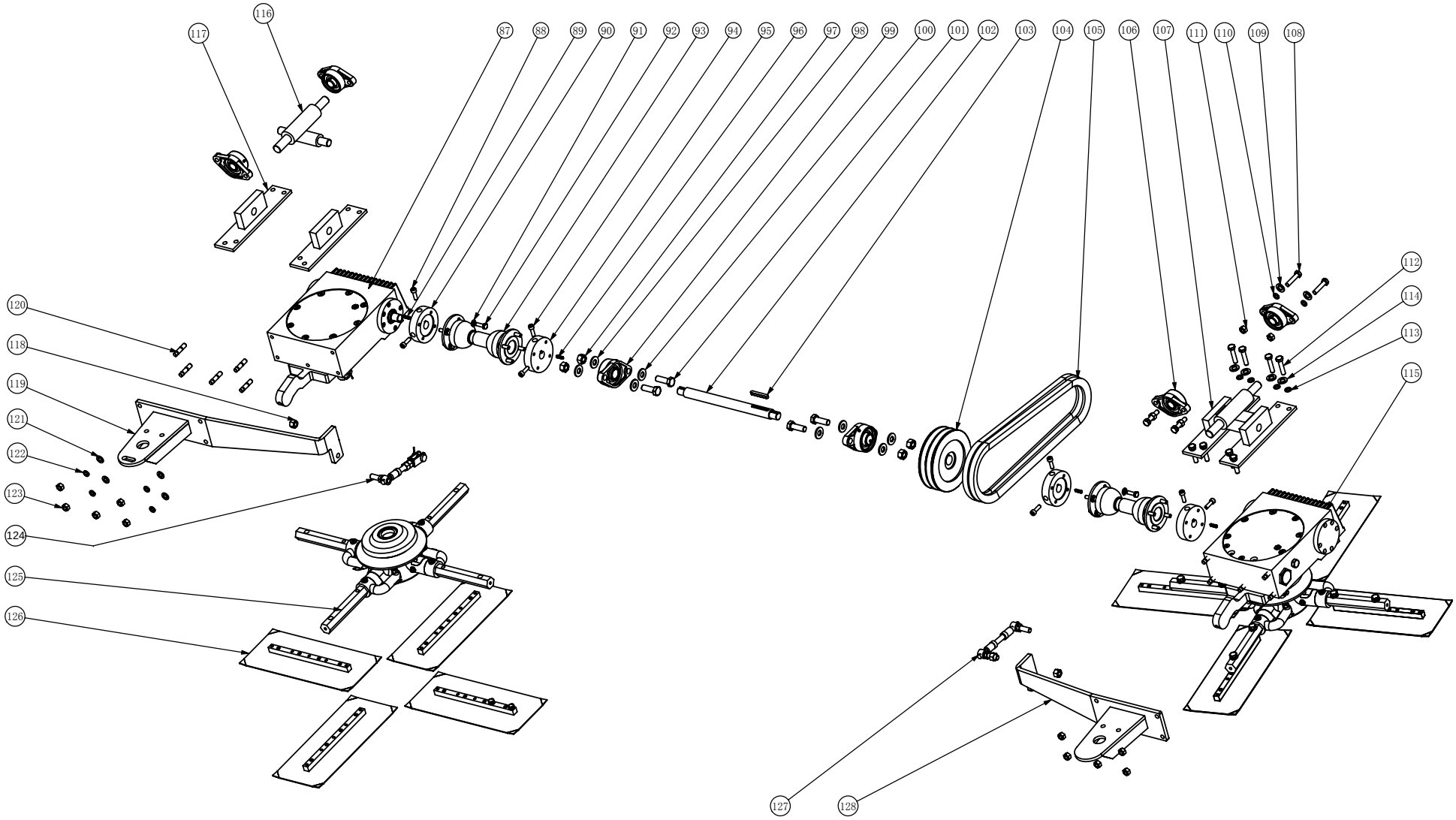
116
117
87
88
89
90
91
92
93
94
95
96
97
98
99
100
101
102
103
104
105
106
107
111
110
109
108
112
114
113
115
120
118
119
121
122
123
124
125
126
127
128

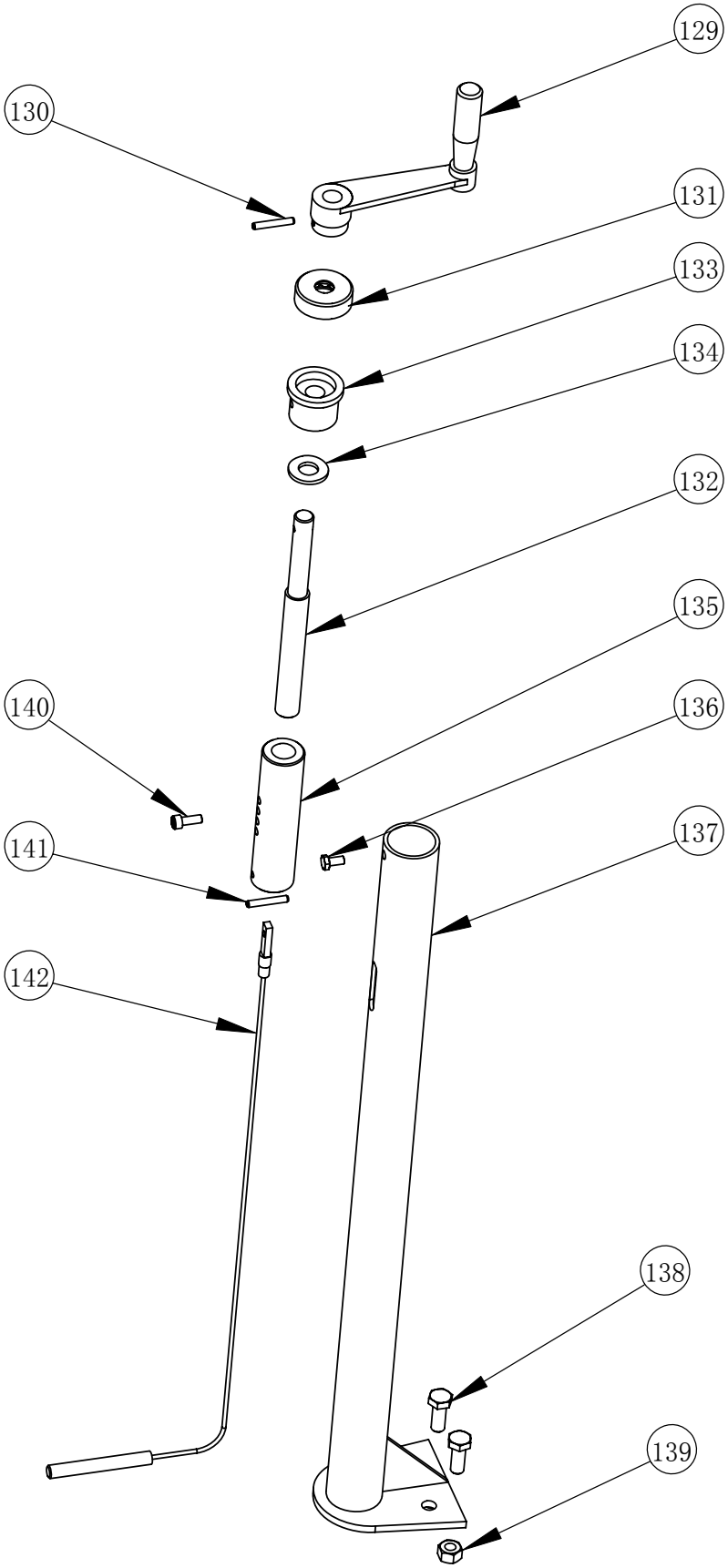
129
130
131
133
134
132
135
140
136
141
137
142
138
139

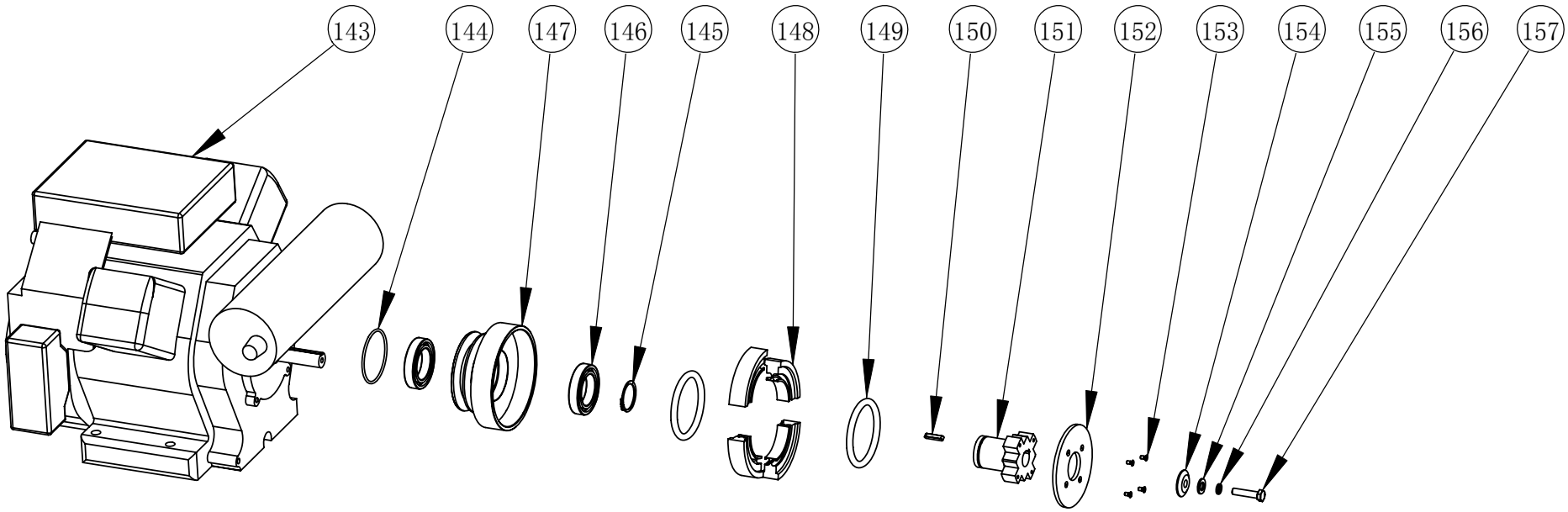
143
144
147
146
145
148
149
150
151
152
153
154
155
156
157

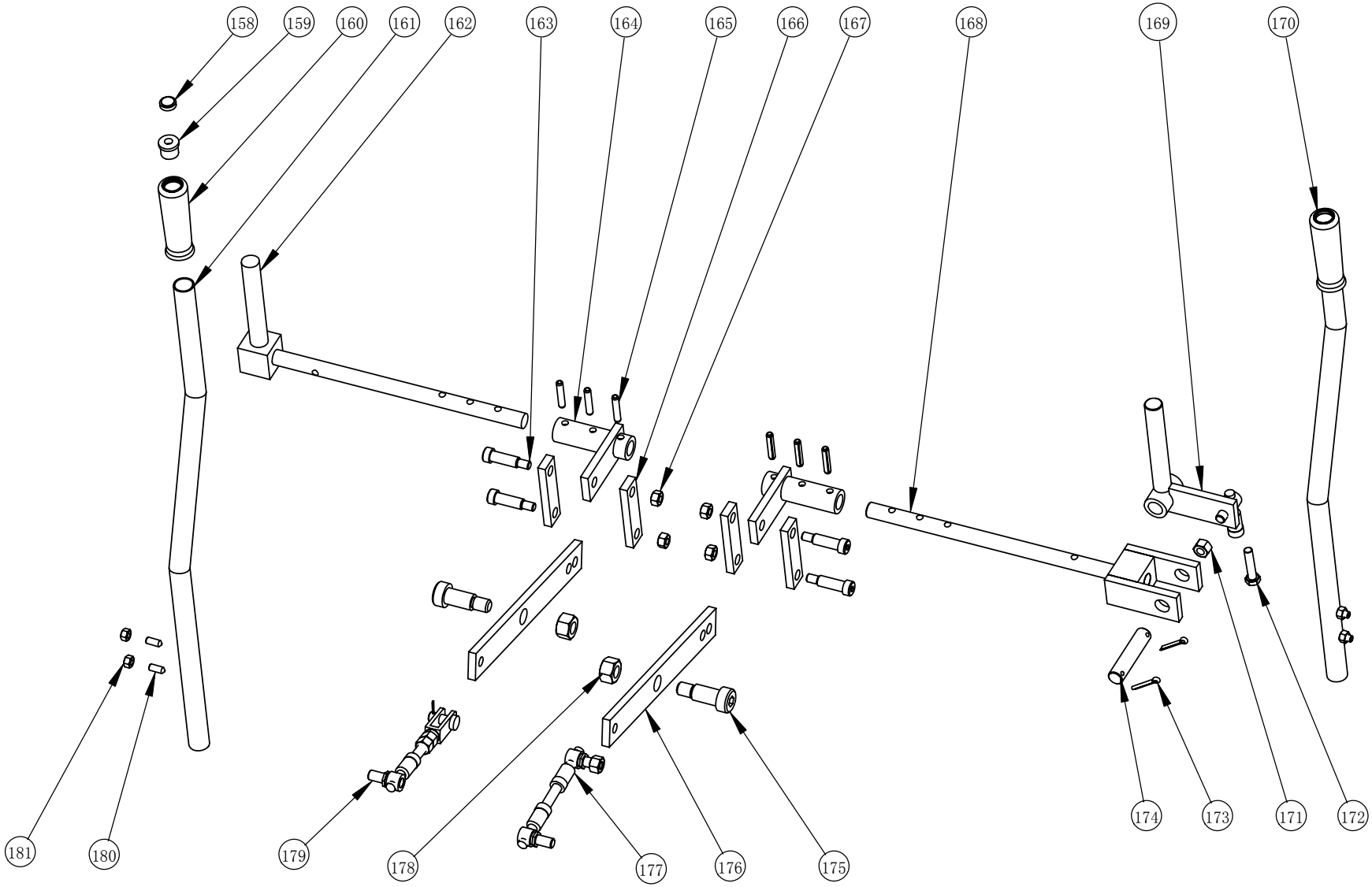
158
159
160
161
162
163
164
165
166
167
168
169
170
171
172
173
174
175
176
177
178
179
180
181